平成１５年度全国中学校体育大会
第３３回全国中学校バスケットボール大会
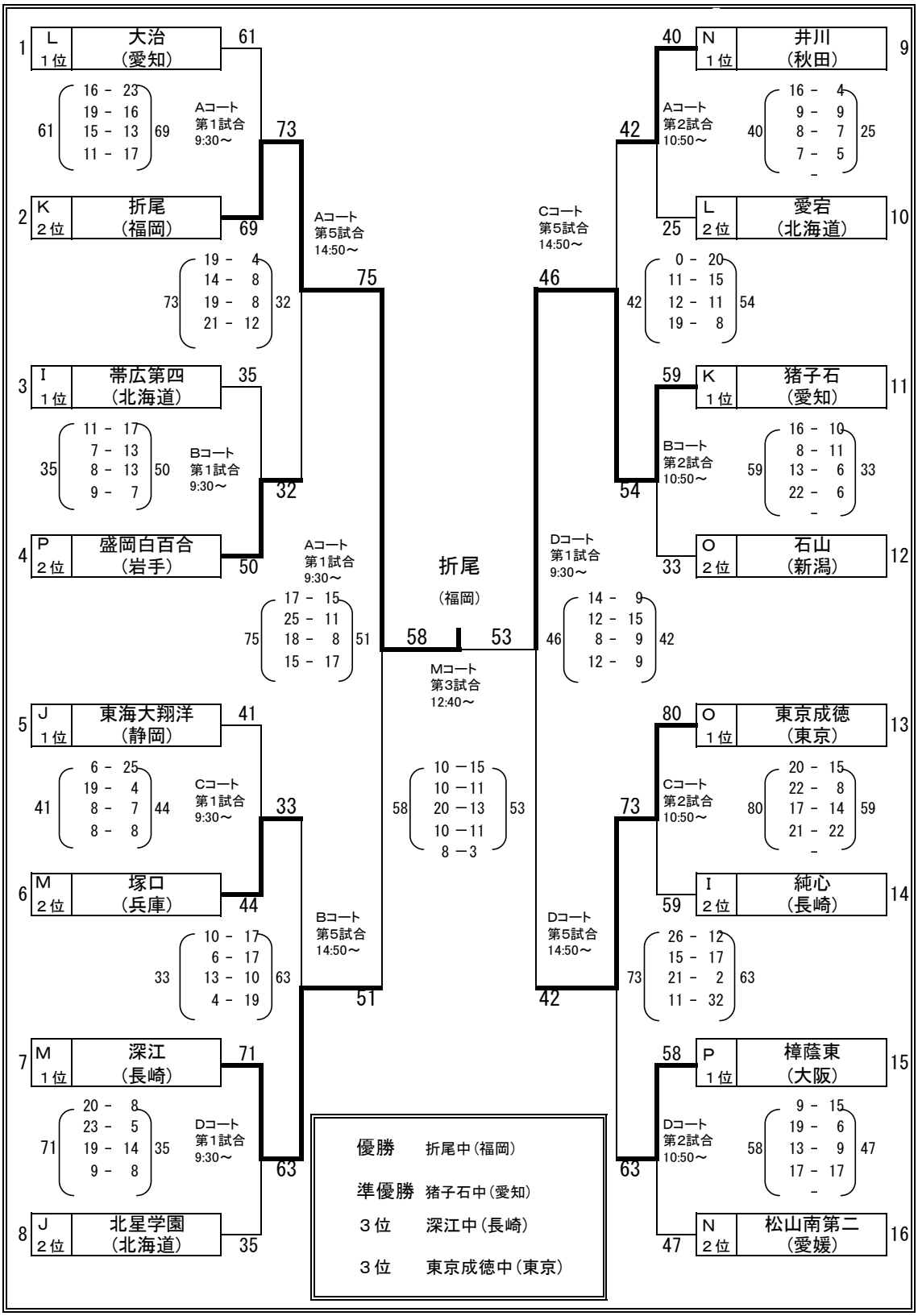
女子決勝トーナメント結果