女子 決勝トーナメント

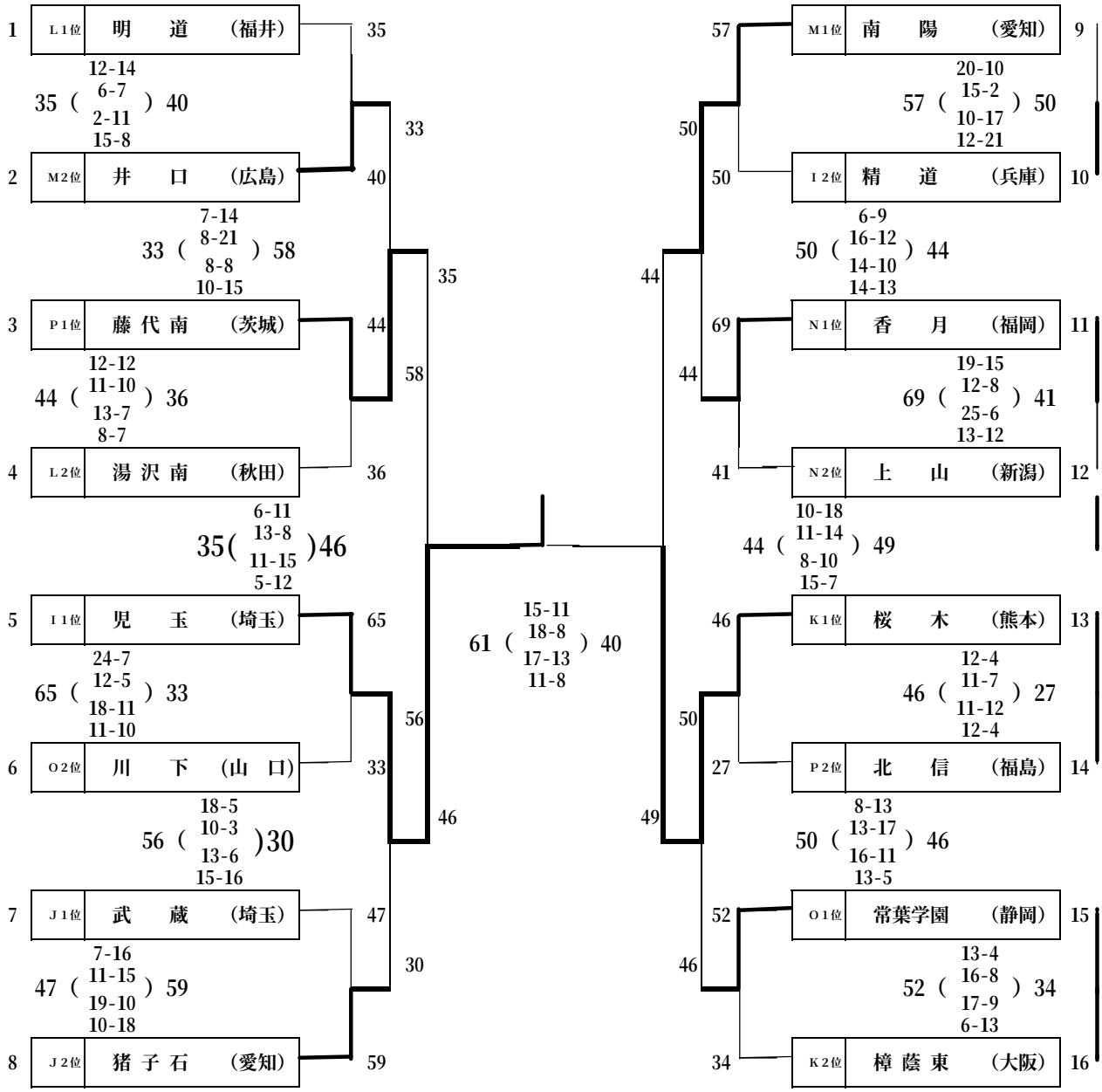

優 勝 児玉町立 児 玉 中学校

準優勝 熊本市立 桜 木 中学校

3 位 藤代町立 藤代南 中学校

3 位 名古屋市立 南 陽 中学校