平成１５年度　神戸市総合体育大会バスケットボールの部
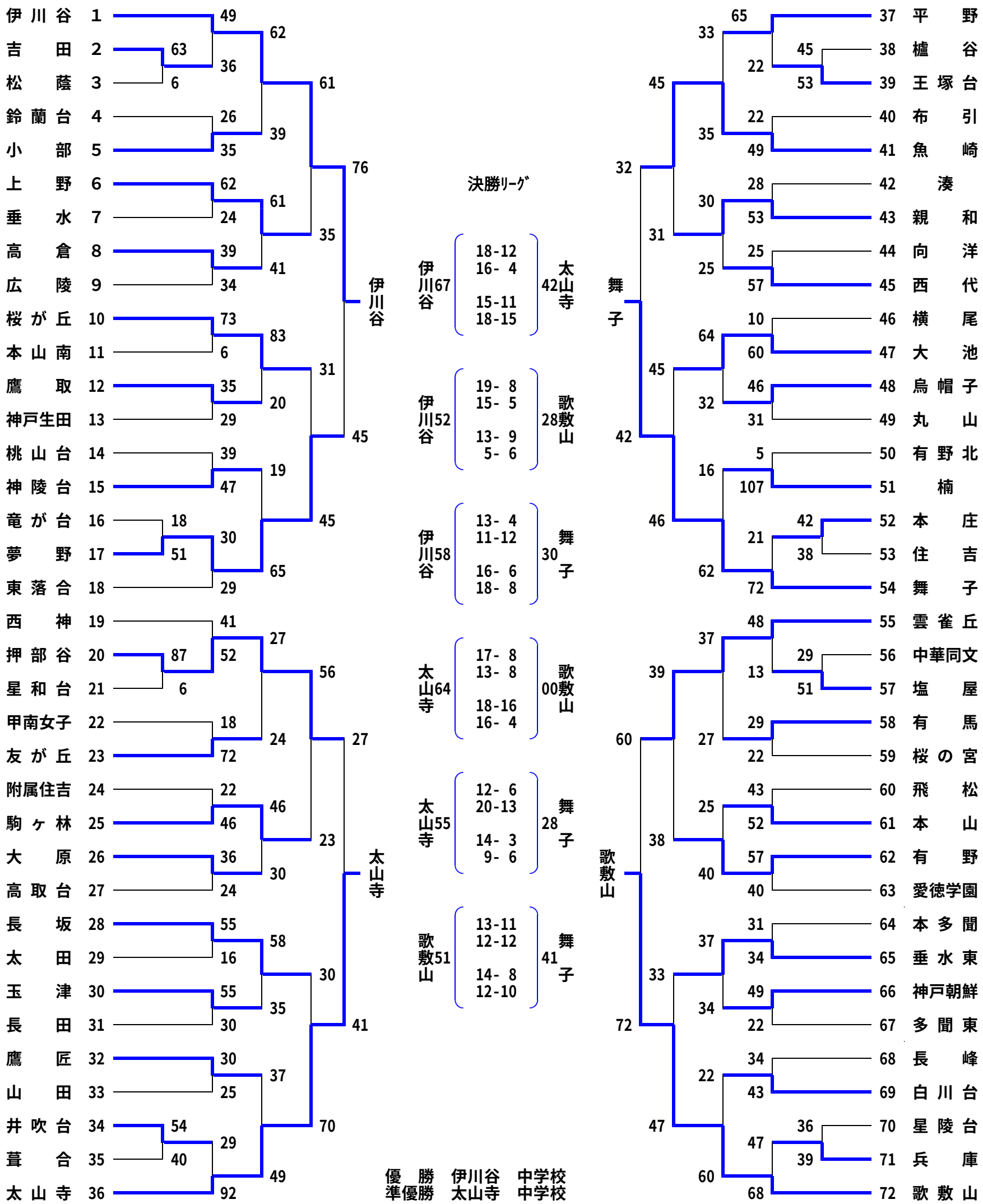
【 女 子 の 部 】