平成１５年度　神戸市総合体育大会バスケットボールの部

【 男 子 の 部 】

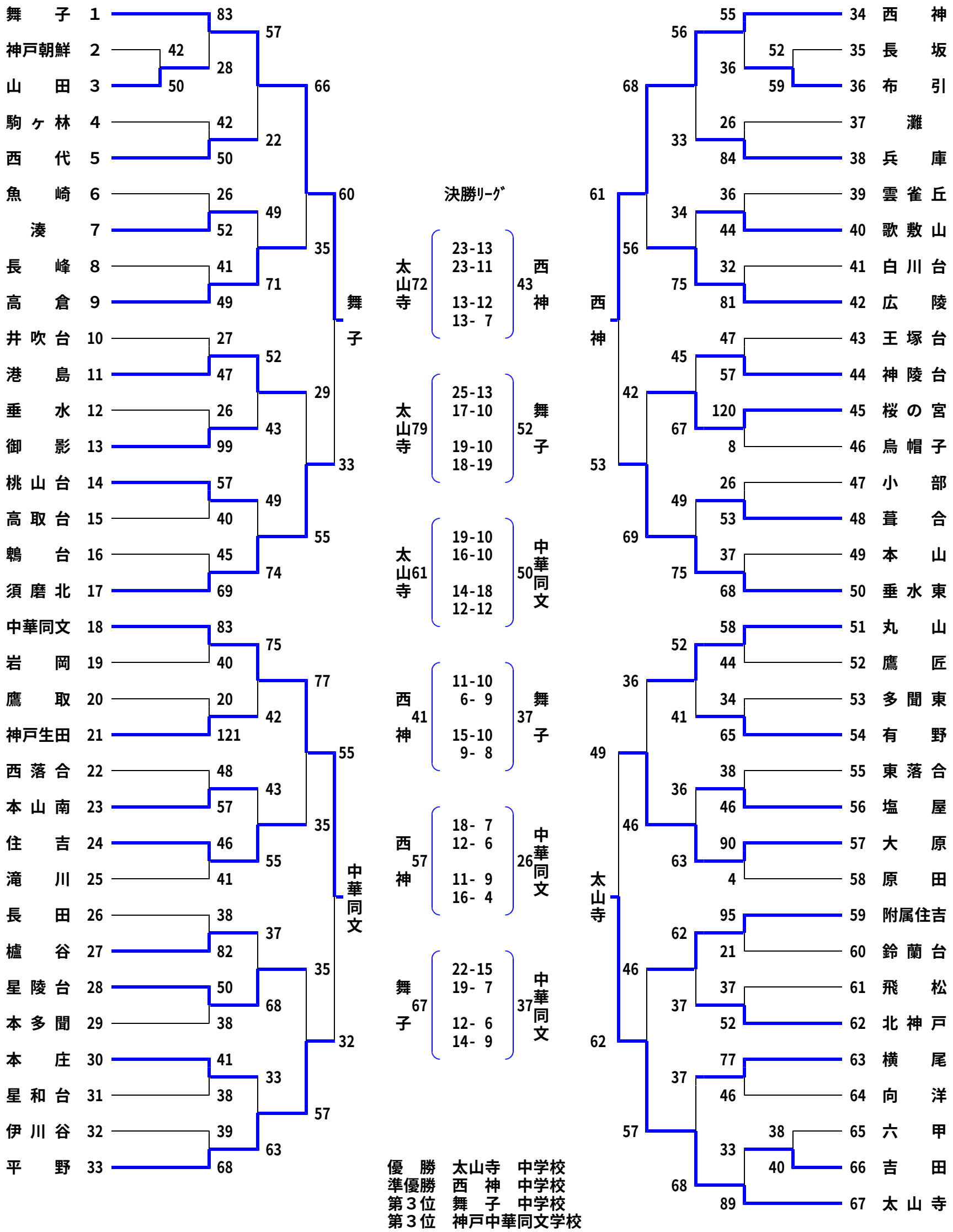

優　勝　太山寺　中学校
準優勝　西　神　中学校
第３位　舞　子　中学校
第３位　神戸中華同文学校