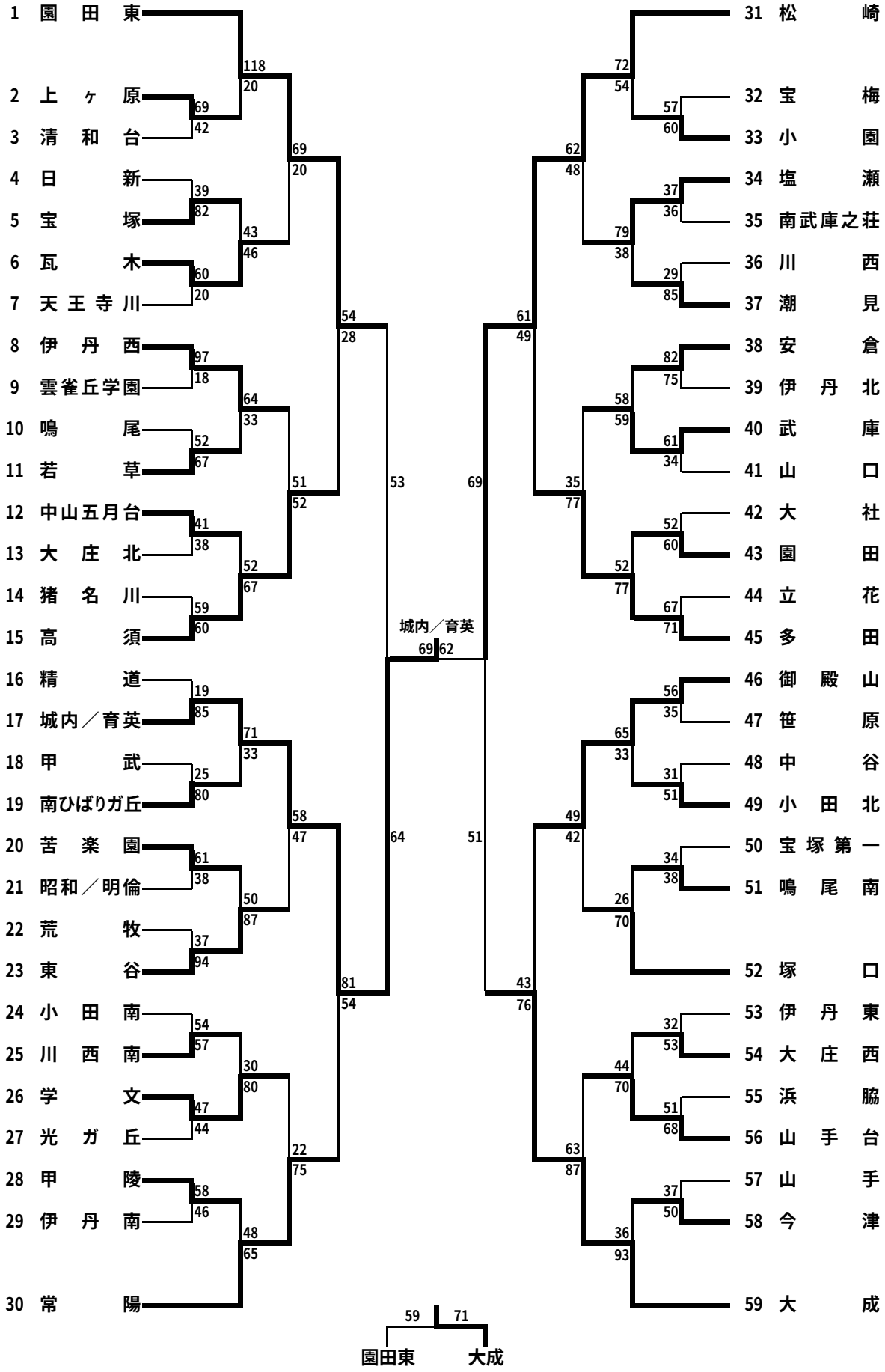第6回　阪神中学校オープンバスケットボール大会（男子）